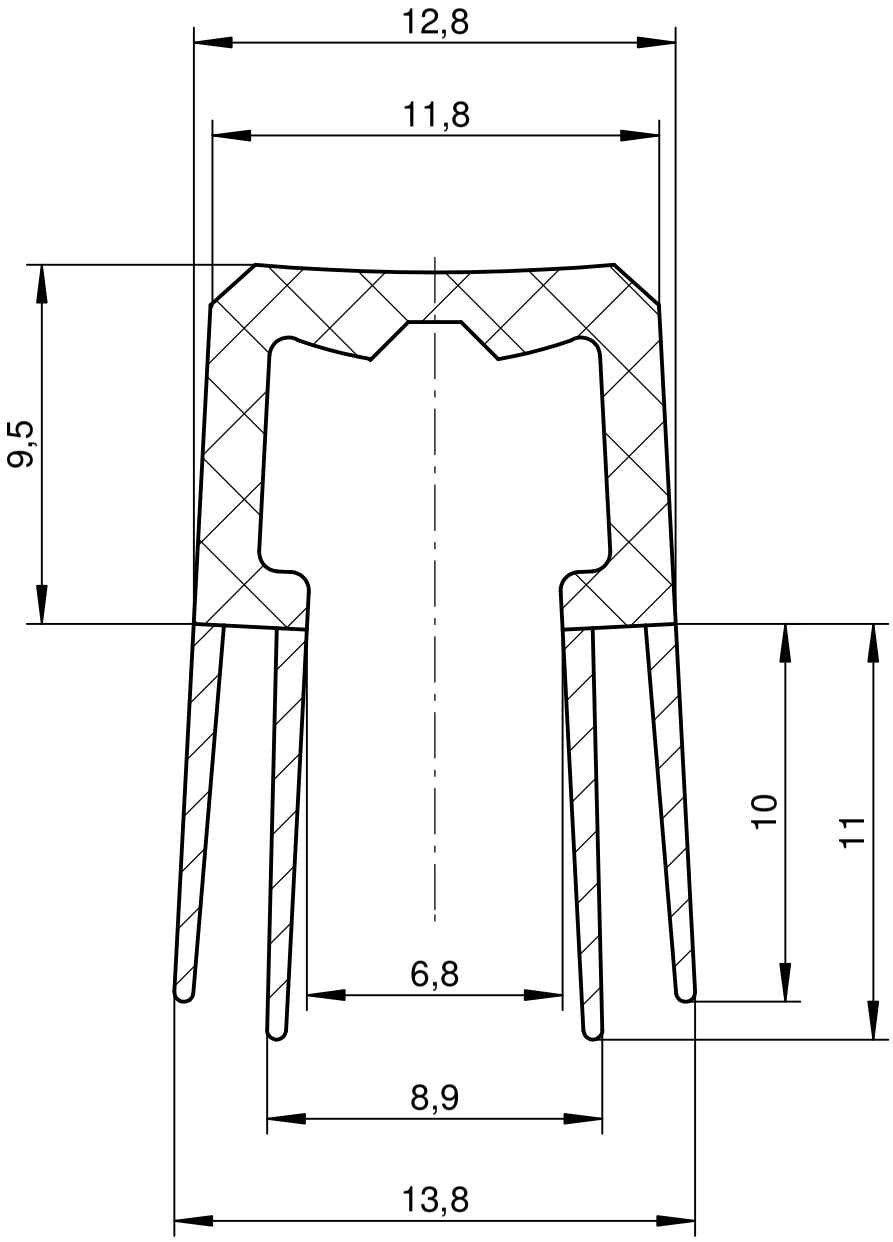

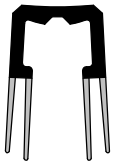

M 1:1

Das Urheberrecht an dieser Zeichnung behalten wir uns vor. Ohne unsere schriftliche Zustimmung darf sie weder kopiert, noch sonst-wie vervielfältigt oder Dritten zugänglich gemacht werden.

Eine schutzrechtliche Absicherung unserer Entwicklung, auch für den Fall der Patenterteilung oder Gebrauchsmuster-Registrierung, behalten wir uns ausdrücklich vor.

weich halb-hart	Maße ohne Toleranz-angaben nach DIN 16941 - 2 B	*Maßstab 5:1*	*Gewicht*
		Werkstoff Deventer Purene S	

2013	*Datum*	*Name*	**S 7690**
Bearb.	12.08.	Born	
Gepr.			
Norm			

DEVENTER	Bodentürdichtung System Rehau	*Blatt* 1	1 *Blätter*
Urspr.	*Ers. für:* E 29/13	*Ers. durch:*	

Zust.	*Änderung*	*Datum*	*Name*

02.02.2018 12:06:42

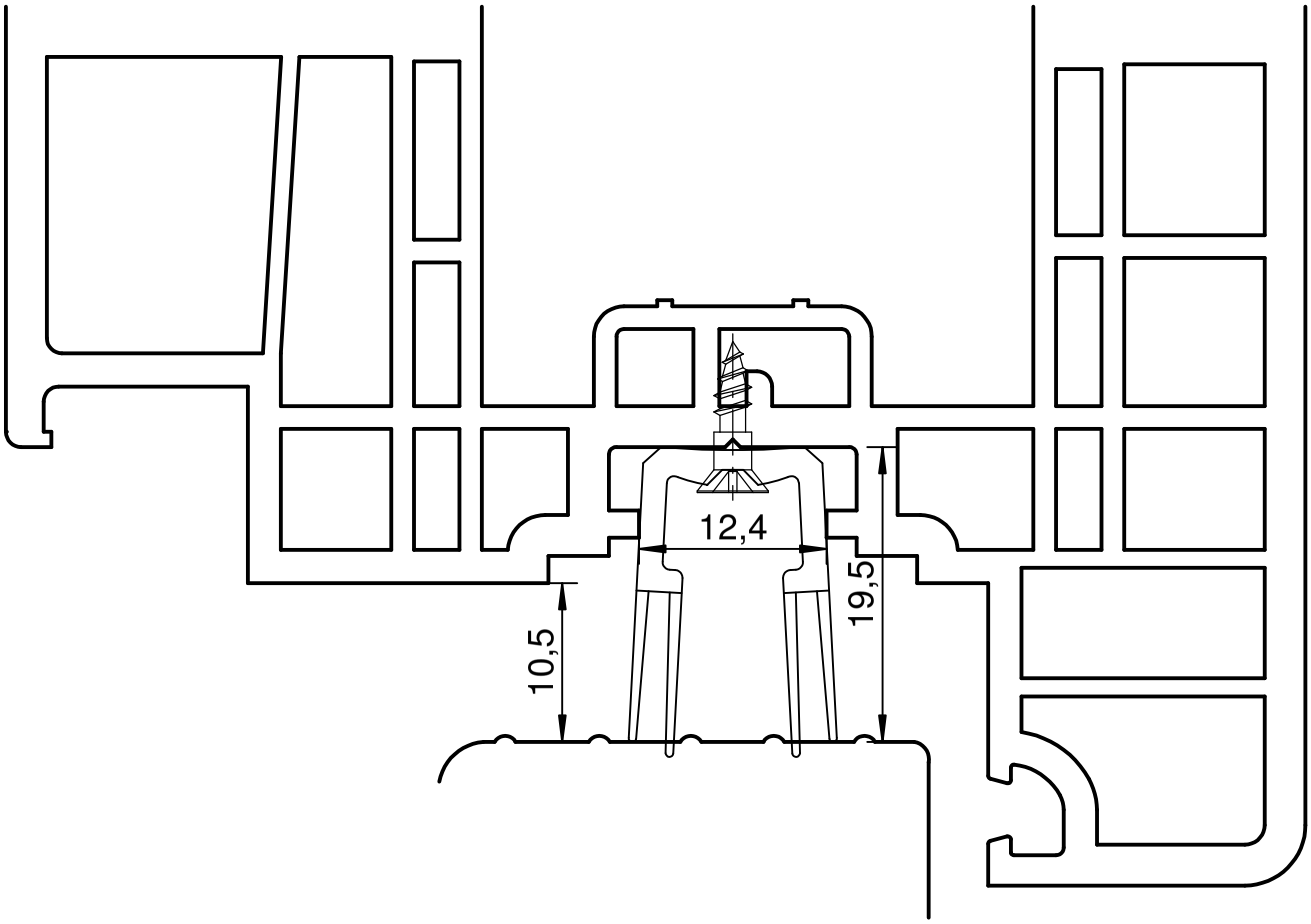

Das Urheberrecht an dieser Zeichnung behalten wir uns vor. Ohne unsere schriftliche Zustimmung darf sie weder kopiert, noch sonst-wie vervielfältigt oder Dritten zugänglich gemacht werden.

Eine schutzrechtliche Absicherung unserer Entwicklung, auch für den Fall der Patentterteilung oder Gebrauchsmuster-Registrierung, behalten wir uns ausdrücklich vor.

Maße ohne Toleranz-angaben nach DIN 16941 - 2 B		*Maßstab 2:1*	*Gewicht*
		Werkstoff	

2013	*Datum*	*Name*
Bearb.	12.08.	Born
Gepr.		
Norm		

S 7690

DEVENTER

Bodentürdichtung System Rehau

Blatt 1 / 1 *Blätter*

Zust.	*Änderung*	*Datum*	*Name*

Urspr. *Ers. für:* E 29/13 *Ers. durch:*

02.02.2018 12:06:48